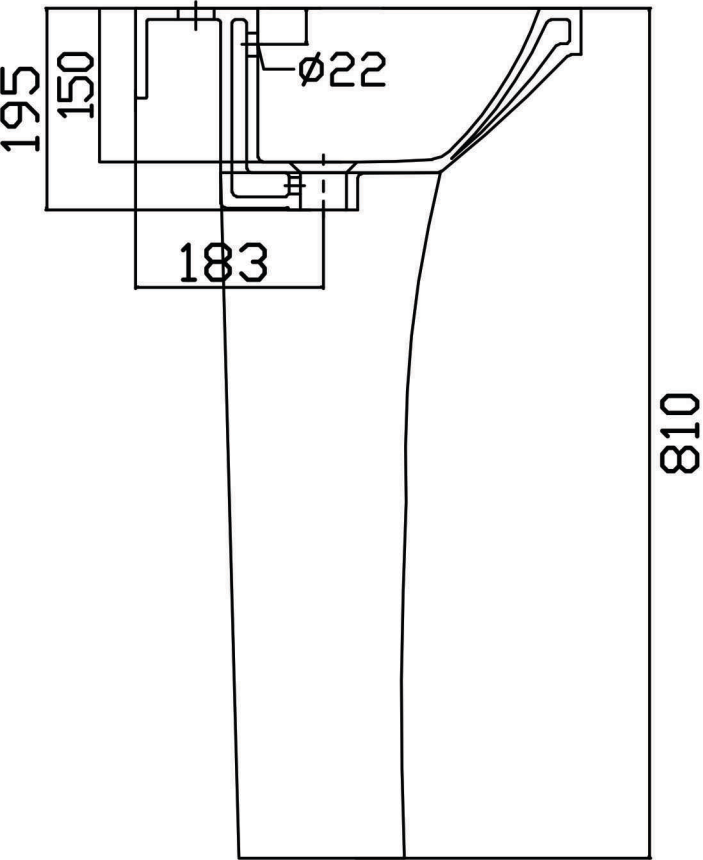
195
150
ø22
183
810

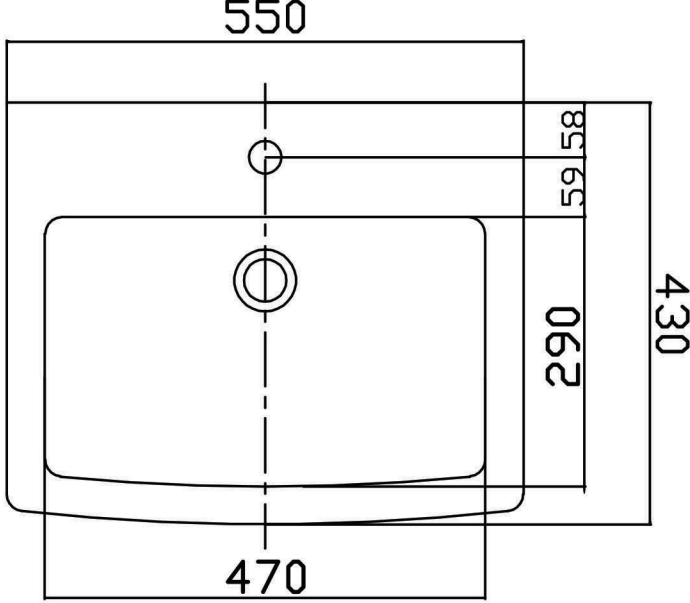
550
58
59
290
430
470